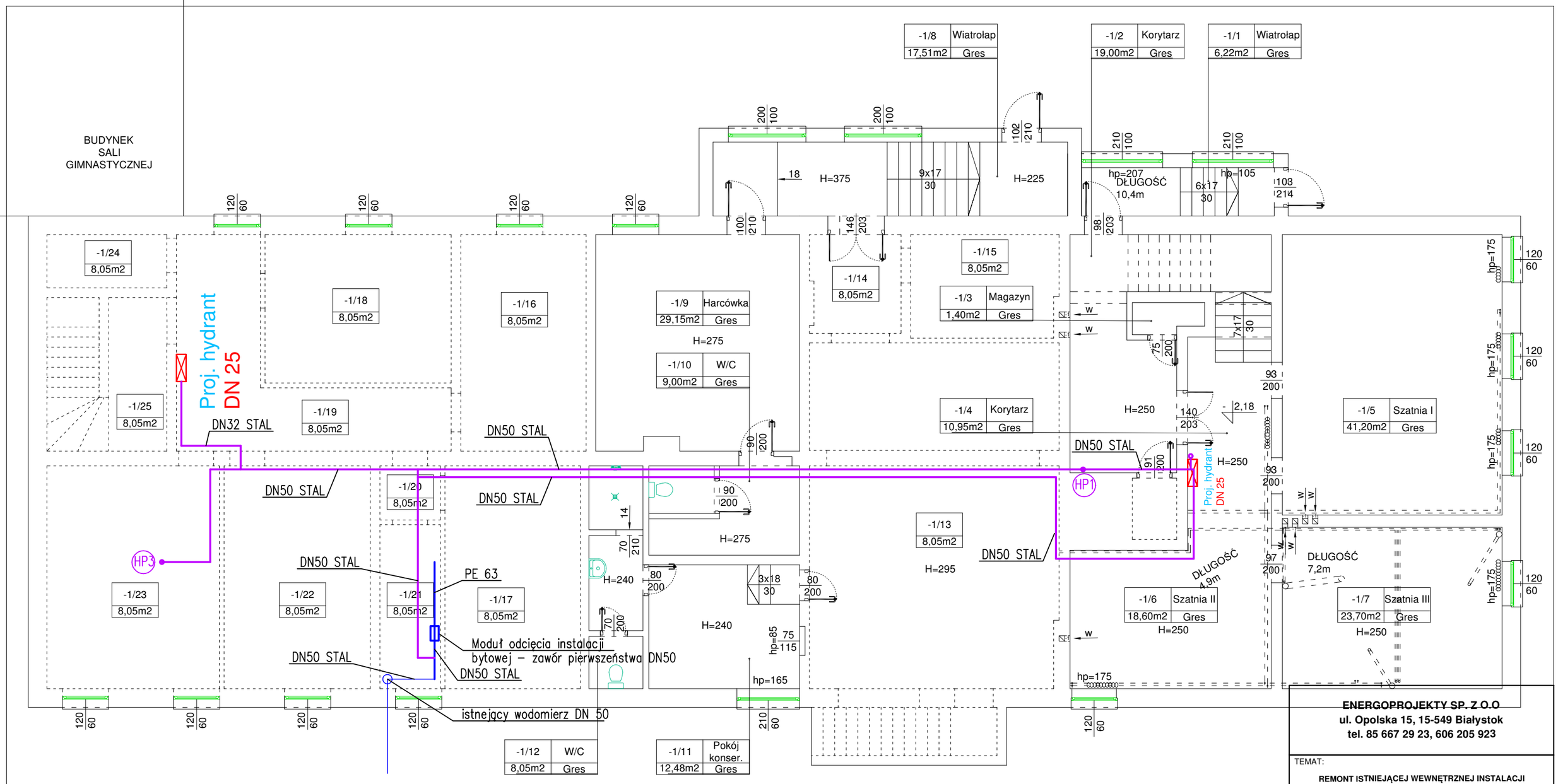

ENERGOPROJEKTY SP. Z O.O
ul. Opolska 15, 15-549 Białystok
tel. 85 667 29 23, 606 205 923

TEMAT:

REMONT ISTNIEJĄCEJ WEWNĘTRZNEJ INSTALACJI HYDRANTOWEJ W ISTNIEJĄCYM BUDYNKU SZKOŁY PODSTAWOWEJ WRAZ Z SALĄ GIMNASTYCZNĄ W KORYCINIE

ADRES BUDOWY:	JEDNOSTKA EWIDENCYJNA: M. KORYCIN 201103_2 OBRĘB: 0008 KORYCIN DZ. NR: 239, 240/1, 547 SZKOLNA 1, 16-140 KORYCIN
INWESTOR:	GMINA KORYCIN KNYSZYŃSKA 2A, 16-140 KORYCIN
PRZEDMIOT RYSUNKU: RZUT PIWNICY	Nr. rysunku: S1
STADIUM: PROJEKT ARCHITEKTONICZNO-BUDOWLANY	Skala: 1:100
Specjalność: Branża sanitarna	Imię i nazwisko: / Podpis:
Projektant:	mgr inż. Piotr Koźluk upr. PDL/0140/PBS/17
DATA:	05.07.2024r
	Nr str.: 16